SUNSTAR

e-PAPER

2014
05
VOL.29

www.sunstar-tw.com

客服維修技術講座

組裝注意事項 - 走線定位工具 TL-FD68

SHIMANO ULTEGRA

TL-FD68

1.將TL-FD68插入前變速器右支臂孔位
2.TL-FD68上方處放入鎖固螺絲中
3.將變速線放入TL-FD68定位凹槽，檢查變速線走線位於左側或右側

重要:執行此步驟時，請確認前變速器撥鏈片與大齒盤是否成同一平面

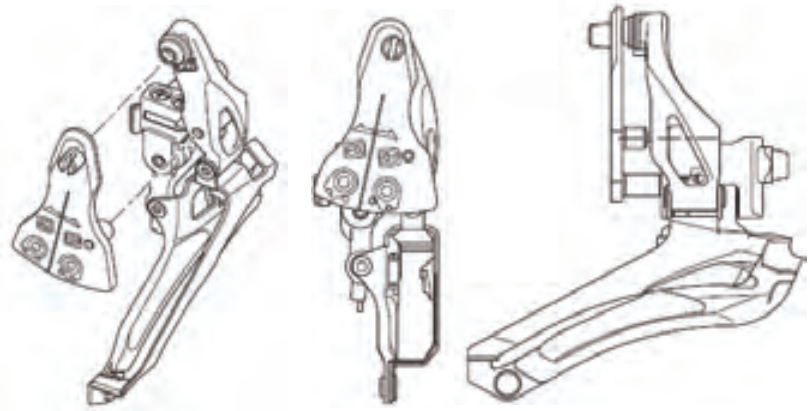

走線定位

圓柱位於內側：ON
圓柱位於外側：OFF

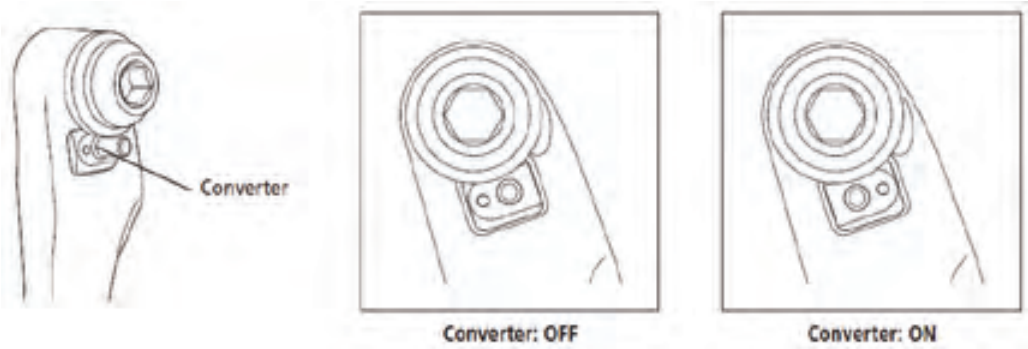

走線定位選擇

使用2mm內六角扳手轉換ON/OFF模式

OFF轉換至ON
將2mm內六角扳手插入converter中，將converter推出直到接觸內線鎖固螺絲為止
內線鎖固螺絲不必鬆脫

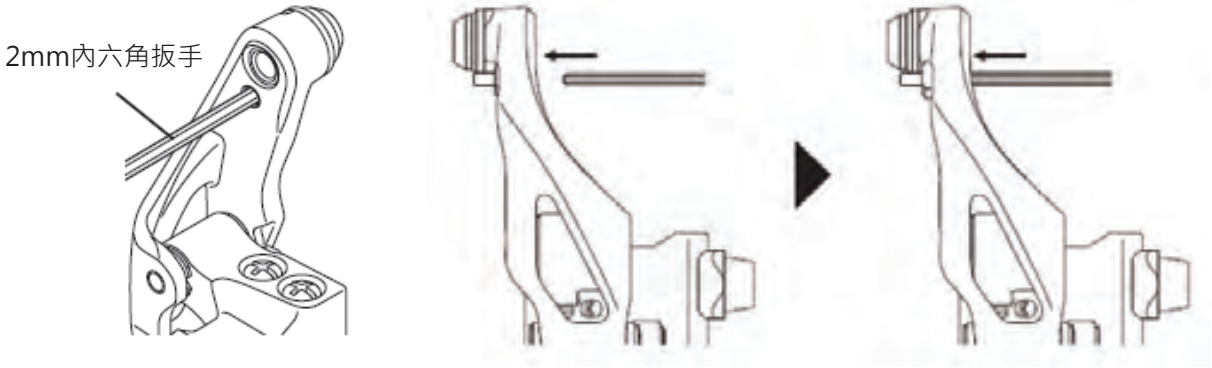

客服維修技術講座

組裝注意事項 - 走線定位工具 TL-FD68

SHIMANO ULTEGRA

走線定位選擇

順時針轉180度
用手指將converter推回

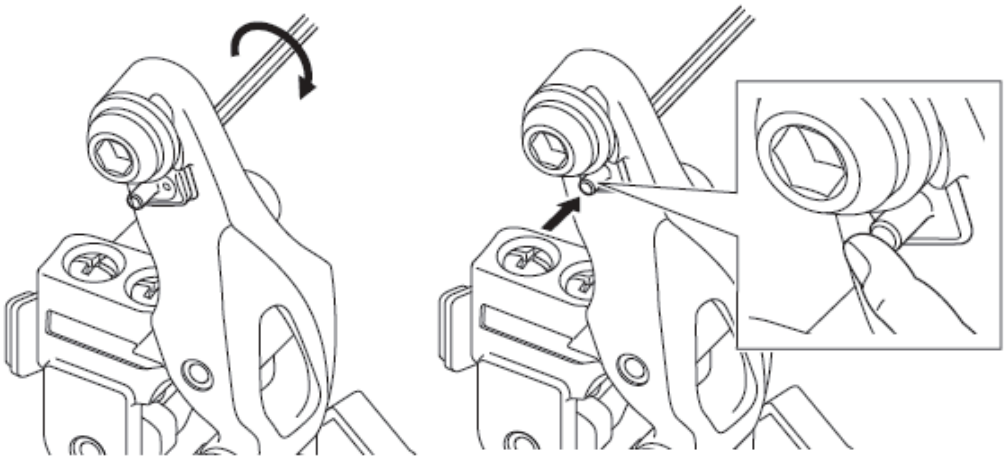

走線注意事項

注意: 1. 在初次鎖固變速 線固定螺絲時，由於Polymer內線的低摩擦力使 得操作可能會導 致鎖固部分些微滑動，需要重新調整內線張力。
2. 內線會產生類似絨毛物品，將不 會影響其功能

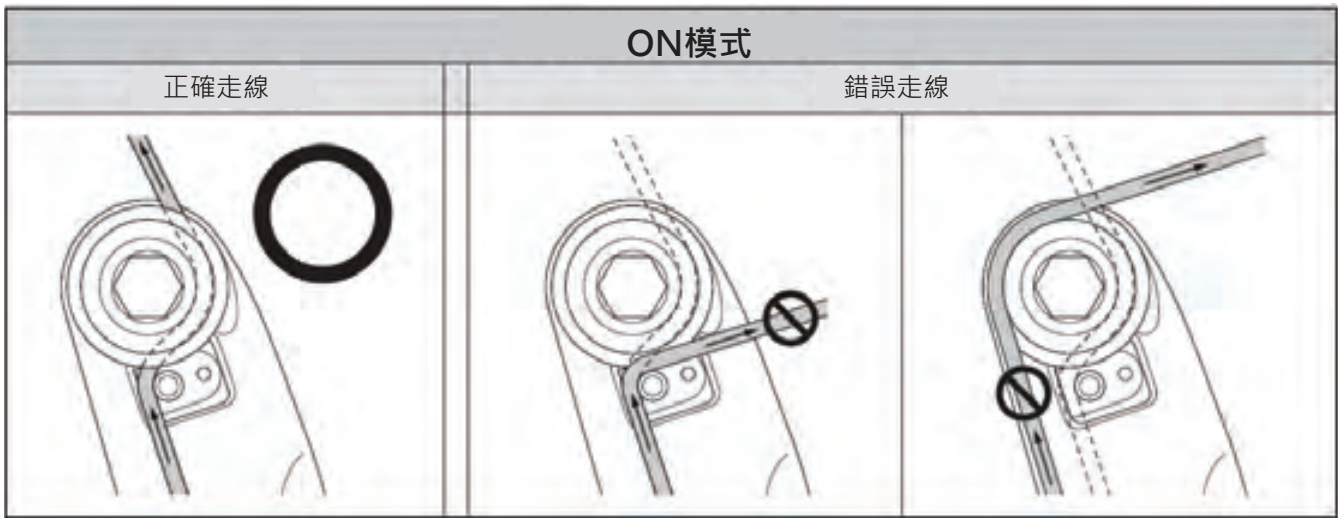

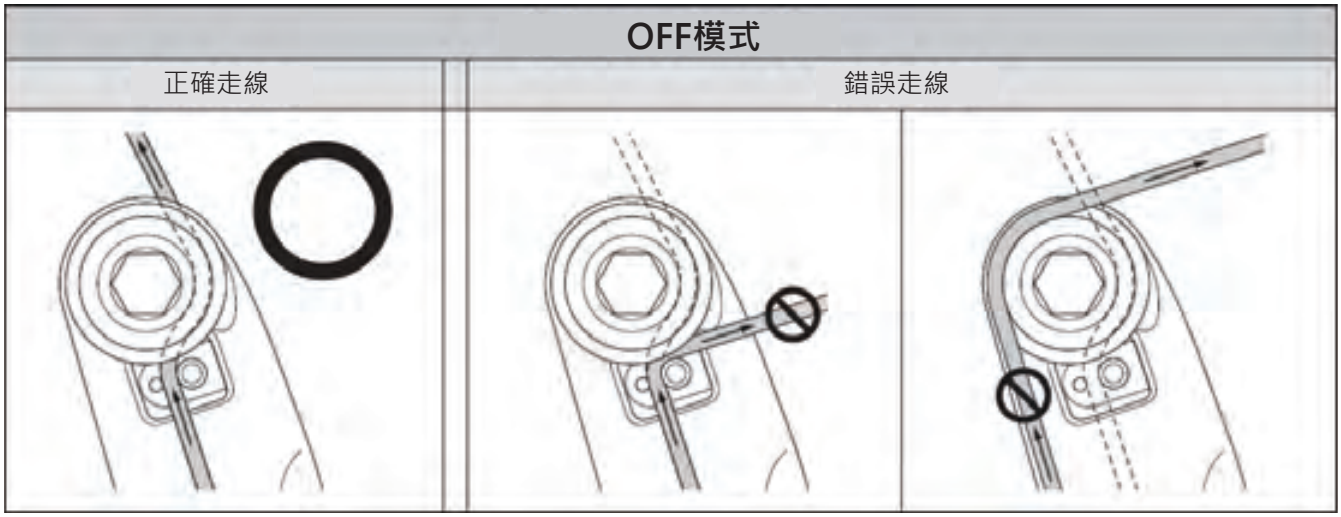

SHIMANO

DURA-ACE

FOR YOUR AERODYNAMICS
空氣力學設計

Acceleration
加速性能

Speed
速度

Lightweight
輕量化

WH-9000-C50-CL

WH-9000-C35-CL

WH-9000-C24-CL

SUNSTAR

台灣地區總代理 三司達企業股份有限公司 | TEL:04-2359-6199 FAX:04-2359-6565

facebook sunstar biking

新品介紹

SHIMANO 105套件(5800系列)

SHIMANO全新105套件，帶給更多的騎乘者體驗高階性能

今日，Shimano發佈品牌全新的105套件，是全世界最為廣泛使用的公路車套件 - 105系列。全新105 (5800系列)承襲先前發表於高階零組件的主要性能 - 經賽事證實的Dura-Ace和Ultegra套件 - 帶給更多騎乘愛好者。主要的全新功能：11速傳動系統，變速更為精確和輕量化，升級的煞車力道和更好的操控性能。

Shimano的全新105套件，讓廣大的公路車愛好者有機會體驗受惠於職業車手啟發的零組件。無論是日常騎乘、長途騎乘或假日練習爬坡。

全新105套件的11速傳動系統承襲部分Dura-Ace和Ultegra的主要性能。擁有如同Dura-Ace和Ultegra的輕鬆省力操作和明確的變速手感，因為polymer塗層的變速內線或是重新設計的變速器和變速把手。這些特點在在顯示出Shimano系統工程的哲學。各別零件的設計，是為了與其他零件更好的運作，而成為一個整體系統(一套零組件)。變速握把更為精巧的設計，讓騎乘更舒適並提升控制性。變速把手可以透過握距調整螺絲(10mm)調整，以適用不同手的尺寸。前變速器重新設計拉線臂和彈簧機構。同時後變速器也設計新彈簧機構及拉線比，提供堅實的適應性。

105曲柄組也承襲來自Dura-Ace著名的四爪式曲柄組設計，最好的動力傳輸及剛性和輕量化之間的平衡。BCD(螺絲圓周直徑)規格統一，無論CT盤或標準盤的齒片都能使用同一組曲柄臂。曲柄組的齒比組合有：34、36、39、50、52和53齒。11速飛輪提供更綿密的齒比設定，讓騎乘節奏和迴轉速控制達到理想，齒比組合有：12-25、11-28、11-32。新鏈條表面使用Shimano的 SIL-TEC塗層，各種騎乘條件下，更滑順而且耐用。

與前一代105套件(5700系列)相比，全新對稱的雙樞軸煞車夾器，使煞車系統更有效率，提升10%的煞車力道。夾器適用於最大28C輪胎並有直鎖式煞車夾器規格供選擇(BR-5810)。

零組件有黑色和銀色兩種選擇，預計上市時間為2014年6月。

新品介紹

SHIMANO 105套件(5800系列)

ST-5800
雙控把手(2*11速)

- 舒適的把手，穩固地握把設計，更好的操控性能
  洗鍊&精簡握把設計，光滑的表面與內部機構
  可調整的把手尺寸：握距調整螺絲 (10mm)
- 輕鬆操作，清晰的變速作動
  短的行程反饋
  Polymer塗層內線減少摩擦
- 強力和好操控的煞車系統
  SHIMANO建議使用現行煞車線組BC-1051
- 顏色選擇: 黑色、銀色

FD-5800-B/F
前變速器(2*11速)

- 省力和精確的變速
  重新設計的拉線臂與新彈簧張力
  新低位半檔位置可以減少掉鏈機率
- 穩定的變速性能
  全新直附式支撐螺絲，讓前變速更為穩定(直附式車架)
- 顏色選擇: 黑色、銀色

FC-5800
HOLLOWTECH II 曲柄組(2*11速)

SM-BBR60
五通碗組

SM-BB72-41B
壓入式五通碗組

- 最理想的動力傳輸
  全新強化的齒片結構，維持重量與剛性之間的平衡
- 騎乘導向的寬廣齒比組合
  53-39T, 52-36T, 50-34T
- 顏色選擇: 黑色、銀色

SHIMANO 105

RD-5800-SS

RD-5800-SS

RD-5800-GS

RD-5800-GS

CS-5800

CN-HG600

RD-5800-SS/GS
後變速器(11速)

- 藉系統化產品的搭配達到更佳的後變速效能
  藉新的彈簧磅數設計及新的拉線比提供輕巧的變速手感
  更好的適應性
- 11 速寬廣的齒比組合
  相容28T (SS)
  相容32T (GS)

CS-5800
HG卡式飛輪(11速)

- 高效率 HG-EV 11速飛輪
- 騎乘導向的寬廣齒比組合，11速系統更為綿密平順的齒比控制
  12-25T / 11-28T / 11-32T
- 耐用性佳
  和10速齒片一樣的厚薄度

CN-HG600
HG-X11方向性鏈條(11速)

- 系統工程的傳動零組件，理想的動力傳輸
  內鏈板使用SHIMANO全新超低摩擦表面塗層” SIL-TEC”(內鏈板)
  和現行10速鏈條相同的耐用度
- 滑順和精確的前後變速
- 方向性鏈條

新品介紹

SHIMANO 105套件(5800系列)

BR-5810

BR-5800

BR-5800

PD-5800

FH-5800

FH-5800

HB-5800

HB-5800

BR-5800
對稱的雙樞軸煞車夾器

BR-5810
直鎖式對稱雙樞軸煞車夾器

- 改善效率和可控的煞車系統
  提升10% 煞車力道 (vs.5700)
  SLR-EV 全新對稱雙樞軸設計
  雙軸設計減少樞軸摩擦
  相容 28c 輪胎
- 整合式和空氣力學設計
  提升10% 煞車力道 (vs.5710)
  含快拆功能的內線張力調節器 (SM-CB90)
  彈簧張力調節器
- 顏色: 黑色、銀色

HB-5800
前花鼓

FH-5800
後花鼓

- 高耐用性，轉動順暢的最佳性能
  高品質滑軌式滾珠軸承
  自潤式軸承
- 相容11速輪組和現行公路車10&9速飛輪(FH-5800)
- 顏色選擇: 黑色、銀色

PD-5800
SPD-SL踏板

- 加寬踩踏平台最大效率的動力傳輸
- 碳纖維複合材質本體
- 耐用的不鏽鋼金屬板
- 寬培林定位
- 可調整的張力調節器

新品介紹

公路車油壓碟煞&其他產品

SHIMANO公路車油壓碟煞可用於機械式變速系統

去年，Shimano發表公路車油壓碟煞零件組。油壓碟煞機構整合於Di2變把(ST-R785)，簡潔精巧的把手設計非凡。然而大家認為這是因為整合了Di2零件的緣故。但今天，Shimano發佈了更為精緻的公路車油壓碟煞把手組，適用於機械式變速系統的ST-RS685。公路車油壓碟煞發展的全新里程碑，已然誕生。全新油壓碟煞組相容Shimano的機械式Dura-Ace和Ultegra 11速套件，相同地，也能與全新105的11速套件相容。

Shimano的工程師已經整合貯油槽和煞車系統在同個精巧且人體工學設計的機械式變把上。油壓碟煞系統維持一致且穩定的煞車性能，無論天候狀況(晴天/雨天)，加上革新的散熱系統和煞車力道，適合不同騎乘天候、地形、騎乘者體型和能力。總而言之，更多的煞車力道且省力操作。把手有10mm的握距調整，可設定不同手尺寸的騎士操控。

Shimano去年發表的BR-R785油壓碟煞卡鉗，升級後的全新油壓碟煞卡鉗BR-RS785取代了前版本，這顆卡鉗改進了走線的設計。將原本直接連接於把手上的外接式油管卡鉗，改成內接式油管卡鉗(直出式接頭)。

Shimano油壓碟煞組搭配Ice Technology。一種冷卻降溫的散熱技術以達到煞車性能的穩定性。夾層式碟盤的三明治設計結構：鋁-不鏽鋼-鋁，提供更好的散熱性能並降低表面溫度約攝氏100度。另外，兩種FREEZA碟盤SM-RT99尺寸選配，140mm標準尺寸和需要更大煞車力道的160mm供選配。

2014年產品線：

		煞車系統	變速系統
2013	Di2 ULTEGRA 等級 R785系列 電子變速系統	油壓碟煞組 (外置可調式油管接頭) BR-R785	電子式 ST-R785
2014	Di2 ULTEGRA 等級 R785系列 電子變速系統	油壓碟煞組 (內置可調式油管接頭) BR-RS785	電子式 ST-R785
2014	ULTEGRA 等級 NEW RS685系列 機械式變速系統		機械式 ST-RS685

全新Shimano輪組產品線：WH-RX830。油壓碟煞適用的無內胎11速公路車輪組，表面碳纖維疊層和17C寬輪框。改善剛性、騎乘耐用度並符合當前搭配寬胎的趨勢。搭配Shimano的碟煞系統，更強力的組合搭配：煞車力道、控制性和舒適性。輪組使用滑軌式滾珠軸承和碟盤中心鎖入式系統，搭配140mm和160mm的SM-RT99碟盤。

預計上市時間：
-ST-RS685和BR-RS785：2014年8月
-WH-RX830：2014年9月

ST-RS685

BR-RS785

SM-RT99 + BR-RS785

ST-RS685
油壓碟煞雙控把手(11速)

- 全新人體工學和舒適的把手形狀，適合全天騎乘
  可靠的 Shimano 11 速機械式變速系統
  更強的煞車力道，更省力
  10mm 握距調整
  容易和乾淨的注油系統
- 簡易的油管接合系統

BR-RS785
油壓碟煞卡鉗

SM-RT99
中心鎖入式碟盤

- 各種氣候和路況下，一致的煞車性能
  ICE TECHNOLOGIES 碟盤和煞車塊，散熱並維持煞車性能
- 可設定以符合各種騎乘狀況
  碟盤尺寸: SM-RT99 140mm (標準), 160mm (選配)
  ICE TECHNOLOGIES 煞車塊 : 樹脂式煞車塊(標準), 金屬煞車塊(選配)
  低斷面卡鉗設計適合更小尺寸的碟盤
- 中心鎖入式碟盤安裝
- 簡易的油管接合系統

新品介紹

公路車 其他產品介紹

FC-RS500
曲柄組(2*11速)

SM-BB4600
五通碗組

- 滑順的SHIMANO前變速系統
- 常用的齒比組合
  46-36T, 50-34T, 52-36T
  165mm/170mm/172.5mm/175mm
- 經濟實惠的11速曲柄組
- 顏色選擇：黑色、銀色

SL-RS700
RAPIDFIRE Plus變速把手(2*11速)

- 11速RAPIDFIRE Plus變速把手，明確的變速手感
  人體工學把手設計，把手容易操作
- 快速、簡單和多功能操控

SM-EWW01
Di2無限傳輸組件

- Di2資訊透過ANT+無線傳輸，相容PRO SCIO自行車碼錶
  Di2電量資訊 / 檔位顯示
- 乾淨的外觀整合，安裝連接E-tube系統

新品介紹

公路車 輪組 產品介紹

WH-RS81-C35-TL

WH-RS81-C24-TL

WH-RS610-TL

WH-RS81-C35-TL
公路車無內胎式輪組

WH-RS81-C24-TL
公路車無內胎式輪組

- 加速性能的概念
  改善驅動剛性，更好的加速性能感受
  起步輕快，同時為加速性能和速度維持剛性和強度
- OPTBAL (2:1輻條編法)(C35-TL)
- 寬花鼓耳設計&偏心輪框系統(24-TL)
- 公路車無內胎式科技
- 簡易軸承調整系統
- 11速花鼓相容11速飛輪和10速飛輪
- 高品質油封滑軌式滾珠軸承

WH-RS610-TL
公路車無內胎式輪組

- 加速性能的概念
  改善驅動剛性，更好的加速性能感受
  起步輕快，同時為加速性能和速度維持剛性和強度
- 寬花鼓耳設計&偏心輪框系統
- 公路車無內胎式科技
- 簡易軸承調整系統
- 11速花鼓相容11速飛輪和10速飛輪
- 高品質油封滑軌式滾珠軸承

新品介紹

公路車 輪組 產品介紹

WH-RS010-CL

WH-RX830-TL

WH-RS010-CL

公路車內胎式輪組

- 加速性能的概念
  改善驅動剛性，更好的加速性能感受
  起步輕快，同時為加速性能和速度維持剛性和強度
- 11速花鼓相容11速飛輪和10速飛輪
- 高品質油封滑軌式滾珠軸承

WH-RX830-TL

公路車無內胎式輪組

- 加速性能的概念，碳纖維層壓寬輪框17C無內胎輪組
  改善驅動剛性，更好的加速性能感受
  起步輕快維持剛性結構
- 與公路車油壓碟煞系統的優異組合
  相容140mm碟盤
  中心鎖入式碟盤
  135mm OLD
- 11速花鼓相容11速飛輪和10速飛輪
- 高品質油封滑軌式滾珠軸承

XTR採用騎乘導向設計邁向全新境界

2014年4月11日

自從2010年發佈了Shimano頂級登山車套件XTR　M980系列，登山車騎乘種類仍不間斷地快速發展。Shimano看見登山車不同的發展方向，包含輪徑和騎乘風格的改變，而現在定義四種主要的登山車類型。競賽型越野(Cross　Country)著重體力挑戰，而耐力賽(Enduro)著重技術性問題，但兩者同樣有非競賽型的林道越野程度。為了服務「只想做到最好」的登山車騎士們，今日，Shimano推出全新「騎乘導向」的XTR M9000套件。

「騎乘節奏」是滑順的動力傳輸的核心，而「適當的變速齒比」是於各式地形中維持騎乘節奏的關鍵。全新CS-M9000的11速11-40T飛輪，是Shimano生產過最寬廣齒比的飛輪，並且齒比是最平衡的。感謝「騎乘節奏」概念的發展，使得即使變速而仍維持踩踏節奏是可能的，節省騎乘者的體力和幫助維持踩踏的流暢節奏。Shimano同時推出全新登山車11速鏈條，傳遞更好的性能；CN-HG900-11使用HG-X11特殊不對稱鏈板設計和Shimano全新SIL-TEC表面塗層。

Shimano的騎乘導向概念來自於齒比組合和XTR　M9000的多樣性，適合各種登山車騎乘風格。1*11速傳動系統(單片大盤)是競賽型越野(Cross　Country)或耐力賽(Enduro)車手的最佳選擇，其了解自己的技能和挑戰的地形難易程度。如果您想要成為競賽型車手而又想在齒比選擇上較有彈性，2*11速是絕佳選擇。而偏好綜合性騎乘，探索林道和克服各種爬坡，Shimano也有多方面適用的3*11速傳動系統。

除了齒比組合之外，有兩種不同的曲柄組可供選擇。首先，FC-M9000競賽型曲柄組，較窄的Q-factor設計(158mm)和3D中空輕量化左曲柄臂，有單片式和兩片式的選擇。另外，FC-M9020林道越野型曲柄組，冷鍛硬鋁結構和標準的168mm　Q-factor，有單片式、兩片式和三片式的選擇。兩者的大盤都可共用曲柄(PCD相同)，所以騎士可以依照自己的需求自由更換齒片即可。XTR單片大盤專屬的防掉鏈科技，特殊齒片造形設計讓您不再需要擋鏈器。全新XTR　M9000提供寬廣的齒比組合和維持騎乘節奏，適合多樣化的騎乘風格和地形，打造流暢、平順的踩踏 - 傳動系統的最終目標。

全新XTR　M9000輪組是Shimano邁向更優質的登山車輪組的轉捩點；這是Shimano首次的碳纖維層壓鋁合金輪框技術的登山車輪組。從超輕量和耐用的競賽型輪組，到全地形適用的林道越野型輪組(27.5和29英吋可選擇)，全新XTR輪組前輪與後輪使用28根雙抽輻條，輕量化軸承系統。

Shimano領先的傳奇煞車系統設計，起源於對制動系統深入的研究：散熱、制動力和剛性。全新XTR　M9000煞車系統有競賽和林道越野版本，提供多樣化的溫度控制：隔熱活塞(玻璃纖維合成樹脂)和隔熱煞車塊塗層，提升10%的耐熱性能。XTR　M9000競賽用途版本，是重量和制動力的最佳平衡，歸功於鎂合金卡鉗和煞把本體、碳纖維把手，以及全新I-spec II簡潔的外觀設計。XTR M9020林道越野用途版本，一體式卡鉗本體搭配Ice　Technologies鯊魚鰭煞車塊更好的散熱效果，以及FREEZA SM-RT99散熱片結構碟盤，在任何騎乘狀況之下提供更佳的煞車制動性能。

良好的變速性能讓騎乘者在最有效率的變速齒比裡操控更為流暢。Shimano XTR M9000改良的人體工學設計，重新定義變速表現並傳遞非凡性能。變速把手新防滑撥桿設計，多段退檔、快速退檔、雙向退檔設計，碳纖維把手節省重量。根據公路車頂級款Dura-Ace，XTR使用polymer塗層內線改善操控性，與前代XTR變速把手相比變速省力20%。

Shimano全新FD-M9000前變速器適用兩片式和三片式曲柄組，第一次使用側擺式前變速器設計，增加100%的變速效能。此設計專為現代林道越野車種，Shimano XTR FD-M9000側擺式前變速器提供增加的15mm輪胎間隙，同時全新走線設計大幅度讓換檔異常省力。

全新Shadow RD+後變速器設計，搭配全新前變速器結構和XTR鏈條，M9000系統提供前所未有更穩定的傳動系統。全新Shadow RD+ 低斷面設計，增加保護性以及更有效率的傾斜角度設計讓變速更省力並改善穩定性。新的Shadow RD+ 後變設計，簡化的外部調整機構，更大的調整範圍，更容易調整。

全新Shadow RD+後變速器設計，搭配全新前變速器結構和新XTR鏈條，M9000提供業界中最穩定的傳動系統。結合曲柄組、煞車系統、輪組和踏板的騎乘導向的選擇，XTR　M9000是市場上最完整的登山車零組件系統。

新品介紹

SHIMANO XTR M9000 機械式變速套件

SL-M9000

SL-M9000

SL-M9000-I

SL-M9000-I

SL-M9000

RAPIDFIRE Plus變速把手(3/2/1*11速)

SL-M9000-I

RAPIDFIRE Plus變速把手(I-spec II) (3/2/1*11速)

- 改良式更明確的定位變速機構
  比現行 XTR M985規格省力20%
  俐落的定位，一致的變速手感
  碳纖維把手
  防滑撥桿設計
- 多段退檔, 快速退檔 & 雙向退檔
  更為人體工學的把手設計，多功能操控
- Polymer 塗層內線
- 滾珠軸承把手機構，省力的變速操作
- I-spec II (SL-M9000-I)

SHIMANO XTR

FD-M9000-D

FD-M9020-E

FD-M9025-H

FD-M9025-L

FD-M9000
側擺式前變速器(3*11速)

FD-M9020
側擺式前變速器(2*11速)

- 全新側擺設計 (SIDE-SWING)
  更大的輪胎間隙，可使用尺寸較大的輪組
  有效的走線設計，省力的變速操作
- 更有力而直接的變速 (+100% vs. 現行 XTR)
- 新型前變速器針對長行程車種增加可用變速行程並抑制鍊條之摩擦
- 相容傳統式前變速器安裝
  上鎖式(high clamp), 下鎖式(low clamp) , D-type, E-type
  (無五通碗安裝板)

FD-M9025-H/D
下擺式前變速器(2*11速)

FD-M9025-L/E
上擺式前變速器(2*11速)

- 新型前變速器針對長行程車種增加可用變速行程並抑制鍊條之摩擦
- 強而有力的變速性能 (+50% vs. 現行 XTR)
- 相容傳統式前變速器安裝
  下擺式, D-type (上/下拉)
  上擺式, E-type(無五通碗安裝板)
  (僅上拉規格)

新品介紹

SHIMANO XTR M9000 機械式變速套件

FD-M9000-2

FD-M9000-1

FD-M9020-3

FD-M9020-2

FC-M9020
HOLLOWTECH II曲柄組(3/2/1*11速)

- Trail Ride 林道越野專用 HOLLOWTECH II 中空曲柄臂
  冷鍛硬鋁提升強度和耐用性
  相容所有全新XTR齒片
- 各種齒比組合
  1x：30T, 32T, 34T, 36T
  2x：34-24T, 36-26T, 38-28T
  3x：40-30-22T
- 標準 Q-factor (168mm)

FC-M9000
HOLLOWTECH II曲柄組(2/1*11速)

- XC Race 競賽專用HOLLOWTECH II 中空曲柄臂
  中空結構設計最大化中空區域 (左曲柄臂<左腿>)
  輕量化(640g不含BB)
  相容所有全新 XTR 齒片
- 各種齒比組合
  1x: 30T, 32T, 34T, 36T
  2x: 34-24T, 36-26T, 38-28T
- 較窄的 Q-factor (158mm)
  高踩踏效率
  競賽專用

SHIMANO XTR

RD-M9000-GS

CS-M9000

CN-HG900-11

CS-M9000

RD-M9000-GS/SGS

SHIMANO SHADOW RD+ (11速)

- 全新 Shadow (低斷面設計)，更有效率的傾斜角度設計
  50% 較大的角度傾斜，穩定的變速
  更省力的變速
  相容 1x11,211x,3x11,
  低斷面設計
- 新鏈條張力調整器Shadow RD+，更容易調整
  回覆和調整鏈條張力，最大穩定度 (最多+50%)，變速更省力
- 有效的滑輪齒設計，更好的變速，更滑順的運轉
- 碳纖維導板，輕量化

CS-M9000

HG飛輪(11速)

- 寬廣齒比 11 速飛輪
- HG-X11 專用齒形
- 綿密平順的齒比
  11-13-15-17-19-21-24-27-31-35-40
- 碳纖維支架臂&鋁合金, 鈦合金和鋼製齒片

CN-HG900-11

全新超窄SIL-TEC塗層HG-X11鏈條 (11速)

- HG-X11 特殊不對稱鏈板設計(11速)
  <後變速驅動 >
  安靜滑順的傳動
  <前變速驅動>
  極端狀況的鏈條安全防護
  (維持穩定度)
  <前 & 後變速>
  滑順和可靠的變速
- SIL-TEC表面塗層科技- 鏈片/滾軸
- 中空插銷

新品介紹

SHIMANO XTR M9000 機械式變速套件

BL-M9000

SM-RT99

BR-M9000

BL-M9000
油壓碟煞把手 (競賽型騎乘導向)

BR-M9000
油壓碟煞卡鉗 (競賽型騎乘導向)

- 競賽用途煞車制動力(與 M987相同)
- 輕量化結構
  鎂合金卡鉗和主油壓缸
  碳纖維煞把
  鈦合金固定螺絲
  鋁合金煞車塊背板
- 提升調節性與操控性
  平衡BR/BH/BL的剛性
- 各種散熱控制
  隔熱活塞 (玻璃纖維合成樹脂) &
  隔熱煞車塊塗層，提升10%耐熱性能(vs. M987)
- I-spec II
  相容機械式變把
  窄的束環結構增加車手把空間

SM-RT99
中心鎖入式碟盤

- 夾層式碟盤：不鏽鋼/鋁/不鏽鋼，3層結構搭配散熱片，更有效率的散熱設計
- 和SM-RT98相比，減少熱能達40度
- 2件式結構，剛性和輕量(鋁合金轉接座和碟盤)
- 尺寸203mm
  180/160/140mm

SHIMANO XTR

BL-M9020

BR-M9020

SM-RT99+BR-M9020

BL-M9020
油壓碟煞把手 (林道越野型騎乘導向)

BR-M9020
油壓碟煞卡鉗 (林道越野型騎乘導向)

- 林道越野用途煞車制動力(125% vs M9000)
  全新 SERVO-WAVE搭配滑順凸輪
  和SIL-TEC 塗層的滾軸
- 反應更快更線性的煞車制動力表現
  高剛性鋁合金卡鉗
  短煞車把手，人體工學樞軸設計
  全新碳纖維/合金結構
  較短的自由行程
- 在極端騎乘環境下，絕佳的工作溫度控制能提供更穩定的煞車制動力
  FREEZA (散熱片結構)碟盤
  ICE TECHNOLOGIES 鯊魚鰭煞車塊
  全新隔熱煞車塊塗層
  隔熱活塞 (玻璃纖維合成樹脂)
- I-SPEC II

SM-RT99
中心鎖入式碟盤

- 夾層式碟盤：不鏽鋼/鋁/不鏽鋼，3層結構搭配散熱片，更有效率的散熱設計
- 和SM-RT98相比，減少熱能達40度
- 2件式結構，剛性和輕量(鋁合金轉接座和碟盤)
- 尺寸203mm
  180/160/140mm

新品介紹

SHIMANO XTR M9000 機械式變速套件

HB-M9010

FH-M9000

FH-M9010

WH-M9000-TU-F15-29

WH-M9000-TU-R12-29

HB-M9010
碟煞前花鼓(15mm E-THRU軸心)

FH-M9010
碟煞後花鼓(12mm E-THRU軸心)

FH-M9000
碟煞後花鼓

- HB-M9010 15mm E-THRU
  高耐用性滑軌式滾珠軸承
- 滑軌式滾珠軸承
  FH-M9000快拆式
  FH-M9010 12mm E-THRU
- 全新輕量化軸承系統
  更輕33g的鋁製軸承 (FH-M9010)
  相容11/10速棘輪座
- 中心鎖入式系統

29 WH-M9000-TU-F15-29 / R-29 / R12-29
碳纖維管胎 (競賽型輪組)

- -150g 更輕的輪框重量，最大化加速性能，與碳纖維層壓無內胎輪組相比(vs. M9000-TL-29)
- 高剛性和強度 (28 根輻條)
- 更輕33g的鋁製軸心

SHIMANO XTR

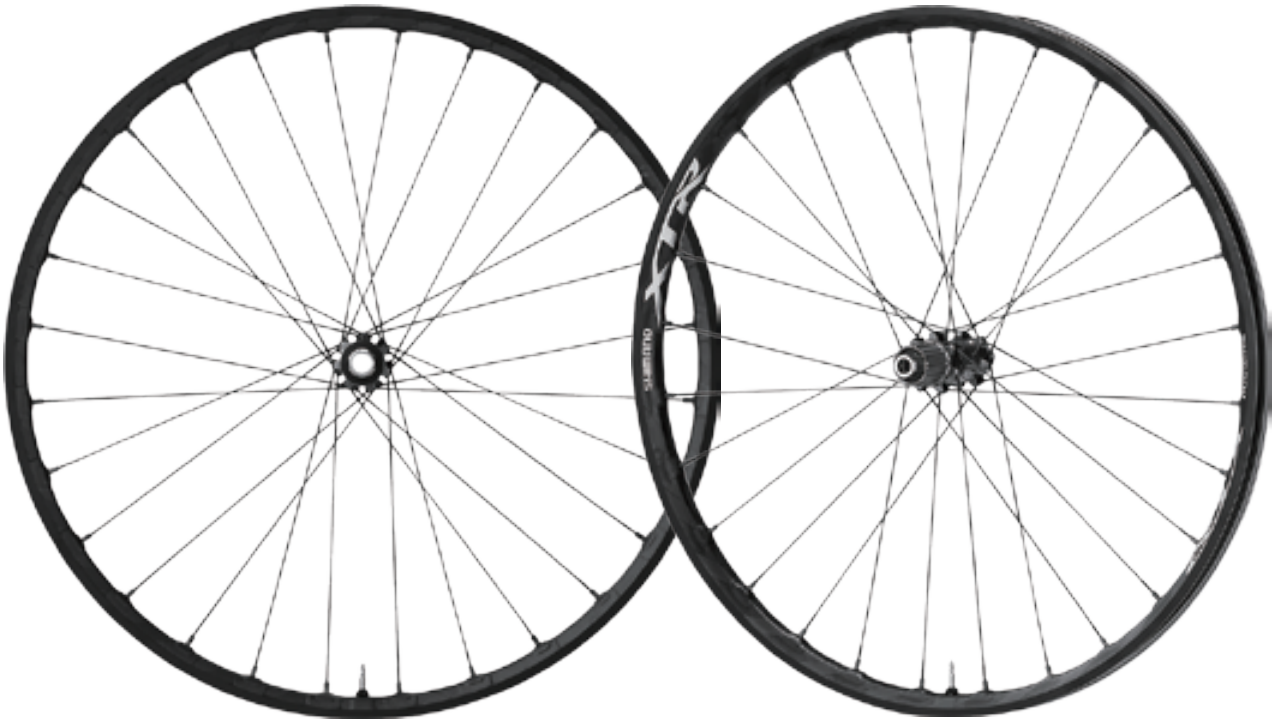

WH-M9000-TL-F15-275 WH-M9000-TL-R12-275

PD-M9000

PD-M9020

29 WH-M9000-TL-F15-29/R-29/R12-29
MTB輪組

27.5 WH-M9000-TL-F15-275/R-275/R12-275
MTB輪組

29 WH-M9020-TL-F15-29/R12-29
MTB輪組

27.5 WH-M9020-TL-F15-275/R12-275
MTB輪組

- 碳纖維層壓鋁合金，無內胎輪組
  超輕量輪框, 和鋁合金相同的耐用度
  2 種輪框寬度選擇
  20C for XC (WH-M9000)
  24C for Trail/Enduro (WH-M9020)
  28 根輻條 (前&後)
- 全新輕量化軸承系統
  -33g 較輕的鋁合金軸承 (FH-M9010)

PD-M9000
SPD踏板(適用XC騎乘)

PD-M9020
SPD踏板(適用林道越野)

- 更有效率的踩踏輸出
- 提升未上卡前的踩踏穩定度 (M9020)
- 更佳的排泥功能
- 與SM-SH51 (隨踏板來貨) 及 SM-SH56 (另外選購) 相容
- 可調式上卡及下卡角度
- 輕量化設計: 310g / pair (M9000)
- 重量： 379g / pair (M9020)

新品介紹

SHIMANO CLICK'R 車鞋全新顏色

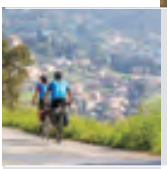

SHIMANO CLICK'R

新顏色，繽紛上市！讓您的生活增添不同的色彩！

SH-CT70
建議售價：NTD 3,400

SH-CT40
建議售價：NTD 2,600

SH-CW40
建議售價：NTD 2,600

YOU'RE TOO KIND

謝謝MARCEL的協助
PRO創造完美貼合的座墊。

MARCEL
KITTEL

PRO / 座墊
TURNIX / FALCON / GRIFFON

PRO
POWERS YOUR PERFORMANCE

SUNSTAR
facebook sunstar biking

更多與Team Sky合作的相關訊息，請連結下列網址：PRO-BIKEGEAR.COM

台灣地區總代理 三司達企業股份有限公司 | TEL:04-2359-6199 | FAX:04-2359-6565

產品到貨優惠方案

SHIMANO 2014 太陽眼鏡優惠方案

優惠方案1:

凡購買任一高階太陽眼鏡(S70R-L和S71X)，加送一副透明變色鏡片！

S70R-L-PL

金屬黑
鏡架：金屬黑
合成橡膠：黑色
鏡片：褐色偏光鏡片
備片：透明片

金屬白
鏡架：金屬白
合成橡膠：深灰色
鏡片：褐色偏光鏡片
備片：透明片

金屬藍
鏡架：金屬藍
合成橡膠：淺灰色
鏡片：褐色偏光鏡片
備片：透明片

S71X-PL

霧面金屬黑
鏡架：霧面金屬黑
合成橡膠：黑色
鏡片：褐色偏光鏡片
備片：透明片

霧面金屬白
鏡架：霧面金屬白
合成橡膠：深灰色
鏡片：褐色偏光鏡片
備片：透明片

霧面金屬藍
鏡架：霧面金屬藍
合成橡膠：淺灰色
鏡片：褐色偏光鏡片
備片：透明片

任選一款
送變色透明鏡片
數量有限，送完為止!

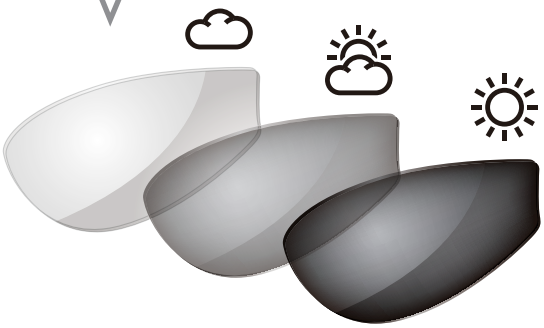

優惠方案2:

2014年物超所值款-S20R，建議售價僅NT$1,200，要買要快！

S20R

金屬黑
鏡架：金屬黑
合成橡膠：黑色
鏡片：煙灰銀色鏡面
備片：透明片

金屬白
鏡架：金屬白
合成橡膠：淺灰色
鏡片：褐銀色鏡面
備片：透明片

亮金屬銀
鏡架：亮金屬銀
合成橡膠：藍色
鏡片：藍色鏡面
備片：透明片

霧白
鏡架：霧白
合成橡膠：淺綠色
鏡片：褐銀色鏡面
備片：透明片

產品到貨

C60 OF系列特殊塗裝

建議售價：NTD 165,000（車架組）

COLNAGO cyclingexperience

C60

OFCG

OFWH

OFMA

OFRG

COLNAGO
cyclingexperience

C60

C60 一般塗裝

建議售價：NTD 160,000（車架組）

RSBK

RSWH

THNE

THRD

THWR

THOR

THYL

THBI

產品到貨

1.公路車系列

產品料號：CR-11014105 C-BREEZE

黑-白-紅(亮面)(-2337)

白-銀-藍(亮面)(-2336)

黑-碳黑(亮面)(-2328)

白-銀(亮面)(-2327)

孔數:22孔
反光片設計
含COOL MAX內裡襯墊
三階段調整系統
碳纖複合強化材質
輕鬆操作的扣環設計
含收納袋

重量:180克
尺吋:L / XL(59-62cm)

產品料號：CR-11014109 C-BOLT

TOUR
TEST-SIEGER
NOTE:1,3; GRADE:1,3
(6/11)
RennRad
NOTE:1,8; GRADE:1,8
(6/11)
RoadBIKE
SEHR GUT / VERY GOOD
(5/11)

碳黑-白-綠(亮面)(-1976)

銀-白(亮面)(-1975)

黑-銀(亮面)(-1977)

黑-紅-白(亮面)(-1978)

孔數:21孔
反光片設計
含CLEAN TEX內裡襯墊
三階段調整系統
較佳的空氣流動設計
輕鬆操作的扣環設計
舒適的下巴襯墊
含收納袋

重量:200克
尺吋:L / XL(59-62cm)

2.登山車系列

產品料號：CR-11014104 C-HAWK

黑-碳黑(橡膠面)(-2325)

白-黑-紅(橡膠面)(-2329)

黑-橘-銀(橡膠面)(-2335)

- 孔數:22孔
- 可拆式帽緣設計
- 反光片設計
- 含COOL MAX內裡襯墊
- 三階段調整系統
- 碳纖複合強化材質
- 輕鬆操作的扣環設計
- 含收納袋

重量:220克
尺吋:L / XL(59-62cm)

產品料號：CR-11014108 C-TRACER

bike TIPP GEWICHT
BIKE TIPP: GEWICHT
[7/11]

bike
[7/11]

黑-紅-白(橡膠面)(-1974)

碳黑-橘(橡膠面) (-1973)

- 孔數:21孔
- 可拆式帽緣設計
- 反光片設計
- 含CLEAN TEX 內裡襯墊
- 三階段調整系統
- 較佳的空氣流動設計
- 輕鬆操作的扣環設計
- 舒適的下巴襯墊
- 含收納袋

重量:220克
尺吋:L / XL(59-62cm)

3.城市休閒車系列

產品料號：CR-11014111 C-LOOM

白-綠(橡膠面)(-2342)

褐-藍(橡膠面) (-2343)

黑-黃(橡膠面) (-2344)

紫-綠(橡膠面) (-2345)

- 孔數:9孔
- 反光片設計
- 含CLEAN TEX內裡襯墊
- 三階段調整系統
- 輕鬆操作的扣環設計
- 舒適的下巴襯墊
- 含收納袋

重量:290克
尺吋:M / L(57-61cm)

產品料號：CR-11014116 VELON +

白-橘(亮面) (-2353)

黑-碳黑(亮面) (-2354)

- 孔數:17孔
- 可拆式帽緣設計
- 反光片設計
- 含安全警示尾燈
- 含CLEAN TEX內裡襯墊
- 較佳的空氣流動設計
- 按鍵式扣環設計
- 舒適的下巴襯墊

重量:250克
尺吋:L / XL(59-65cm)

產品料號：CR-11014119 C-STREAM

RADtouren gut

白-銀-黑(亮面)(-1994)

黑-藍-白(亮面) (-1995)

黑-白-紅(亮面) (-1996)

- 孔數:14孔
- 可拆式帽緣設計
- 反光片設計
- 含安全警示尾燈
- 含CLEAN TEX 內裡襯墊
- 輕鬆操作的扣環設計
- 舒適的下巴襯墊

重量:200克
尺吋: UNI(54-60cm)
XXL(59-62cm)

4.兒童車系列

產品料號：CR-11014132 AKINO

警示尾燈

海盜船長系列 藍-白(亮面) (-2370)

海盜船長系列 黑-紅(亮面) (-2371)

仙女系列 粉紅-紅(亮面) (-2373)

仙女系列 白-粉紅(亮面) (-2372)

- 孔數:13孔
- 反光片設計
- 含安全警示尾燈
- 含CLEAN TEX內裡襯墊
- 輕鬆操作的扣環設計
- 舒適的下巴襯墊

- 重量:220克
- 尺吋:M (53-58cm)

SIMPLY PROFESSIONAL

BIKE COMPUTER

ROX 10.0 GPS

GPS TRACK NAVI

ANT+

POWER COMPATIBLE

IAC+ ALTI BAROMETRIC

TRAINING DATA ANALYSIS

DATA SHARING

www.sigma-rox.com

SIGMA® GERMANY

新聞訊息

Shimano SH-MT44 休閒旅行自行車鞋
榮獲 iF 2014 產品設計獎

SHIMANO SH-MT44 的特色在於：不僅擁有高品質 SPD 自行車鞋的功能性，還綜合了運動鞋的極佳行走舒適性，以及現代休閒鞋吸引人、時髦的外觀；SH-MT44 跨越了多種領域並極大化使用者的利益。它的鞋底提供充足的硬度，有效地傳達動力直到踏板，卻也保有足夠的彈性，在較長距離行走時仍感覺舒適。全新快拉鞋帶系統使調整快速且容易，並使鞋面更貼合腳部，加大鞋楦設計更提供腳趾充足的空間。

SH-MT44L (黑)

iF 設計獎

iF 設計獎由 Industrial Forum Design Hannover (iF) 於1953年創立，是世界上最有名的設計獎之一。每年iF會就三個類別選出最佳設計：產品、溝通和包裝設計。在2014年，來自55個國家的4,615項產品參選，其中1,626項產品獲獎。

Shimano技術介紹：Cup & Cone (滑軌式滾珠軸承)

許多人想知道為什麼Shimano使用滑軌式滾珠軸承系統取代工業軸承。為了使您更了解為何我們選擇滑軌式滾珠軸承，請連結下列網址觀看影片(繁體中文版本)：

三司達影片專區：
http://www.sunstar-tw.com/biking/brands/shimano/media/video.html

三司達Facebook官方粉絲團：
https://www.facebook.com/pages/Sunstar-biking/519930941406251?fref=ts

* SHIMANO全新105套件(5800系列) 有黑色和銀色兩種選擇
* 預計上市時間為2014年6月

SUNSTAR

facebook sunstar biking

TEL: (04)23596199 三司達企業股份有限公司
FAX: (04)23596565 台中市工業區工37路39-1號